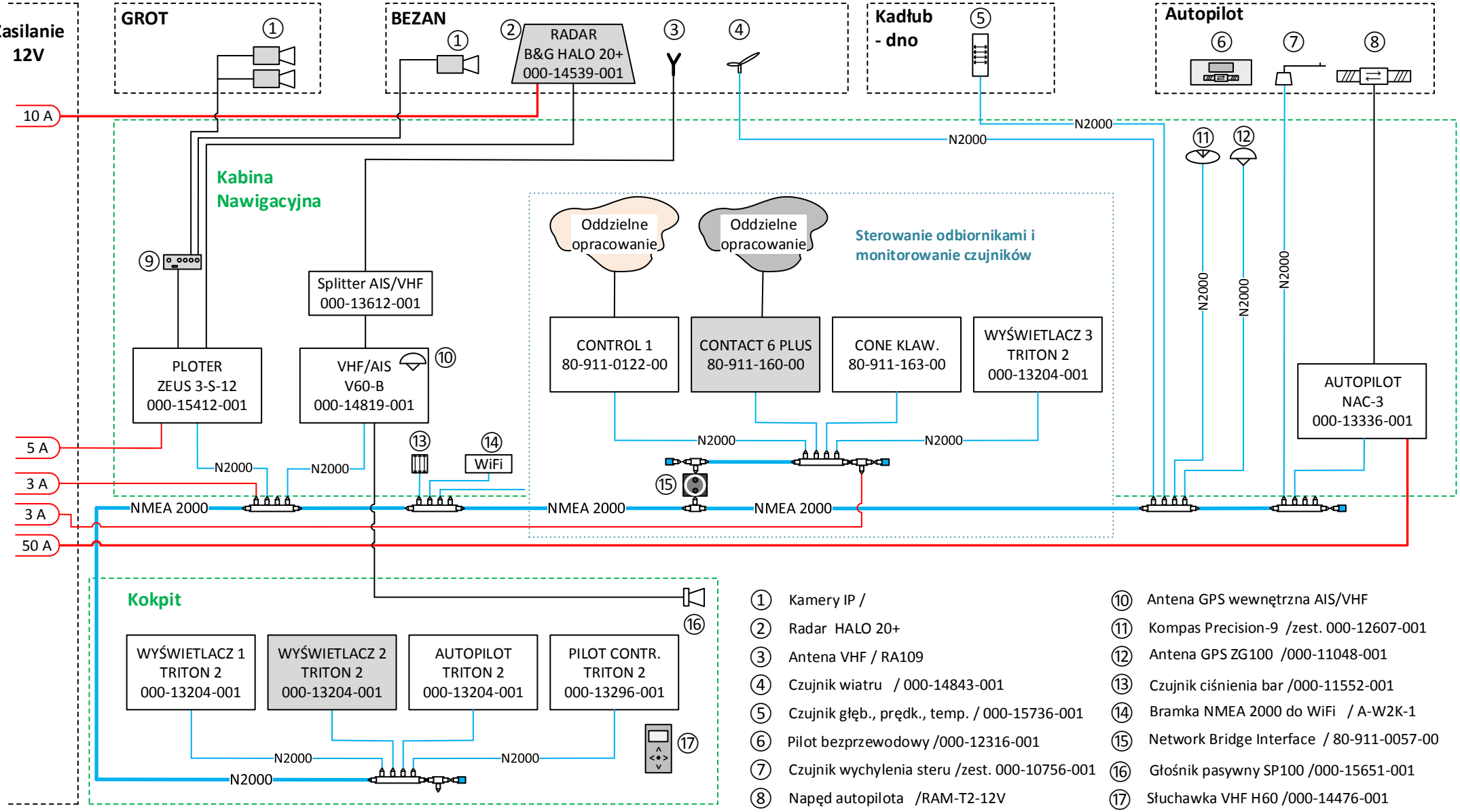

1. Kamery IP /
2. Radar HALO 20+
3. Antena VHF / RA109
4. Czujnik wiatru / 000-14843-001
5. Czujnik głęb., prędk., temp. / 000-15736-001
6. Pilot bezprzewodowy /000-12316-001
7. Czujnik wychylenia steru /zest. 000-10756-001
8. Napęd autopilota /RAM-T2-12V
9. Switch PoE 12V
10. Antena GPS wewnętrzna AIS/VHF
11. Kompas Precision-9 /zest. 000-12607-001
12. Antena GPS ZG100 /000-11048-001
13. Czujnik ciśnienia bar /000-11552-001
14. Bramka NMEA 2000 do WiFi / A-W2K-1
15. Network Bridge Interface / 80-911-0057-00
16. Głośnik pasywny SP100 /000-15651-001
17. Słuchawka VHF H60 /000-14476-001

NMEA2000 — Sieć NMEA 2000 Backbone
N2000 — Sieć NMEA 2000 Spur
Kable dedykowane do urządzeń
Sprzęt do zainstalowania w innym etapie
NMEA 2000 Adapter 4 drożny
NMEA 2000 Adapter 2 drożny
NMEA 2000 Trójnik
NMEA 2000 Terminator

S/Y GRYFITA

Rys. 1 A / Założenia do projektu

W oparciu o sprzęt: B&G CZONE